ΟΔΗΓΙΕΣ ΧΡΗΣΗΣ
USE INSTRUCTIONS

ΘΕΡΜΑΝΤΙΚΟ ΠΑΝΕΛ ΥΑΛΙΝΟ/ HEATING PANEL
ΜΟΝΤΕΛΟ/MODEL: PRPH-81025 / PRPH-81026
220-240V~50/60HZ – 1800W -2000W

Παρακαλούμε διαβάστε προσεκτικά όλες τις οδηγίες χρήσης πριν την χρήση της συσκευής και φυλάξτε τις για πιθανή μελλοντική χρήση. Το προϊόν δεν είναι κατάλληλο για χρήση ως κύρια συσκευή θέρμανσης. Το προϊόν είναι κατάλληλο για χρήση σε καλά μονωμένους χώρους ή περιστασιακά

Please read all instructions carefully before using the product and keep it for possible future reference. This product is not suitable for primary heating purposes. This product is only suitable for well insulated spaces or occasional use.

Η εταιρεία BUY WAY A.E. σας ευχαριστεί για την αγορά του νέου θερμαντικού πάνελ Primo. Οι οδηγίες χρήσης που κρατάτε στα χέρια σας θα σας βοηθήσουν να συναρμολογήσετε και να την θέσετε σε λειτουργία πιο εύκολα. Παρακαλούμε πριν τη χρήση της συσκευής διαβάστε προσεκτικά τις οδηγίες χρήσης και κρατήστε τες σε ασφαλές μέρος για μελλοντική χρήση.

Πίνακας Περιεχομένων

Κανόνες ασφαλείας

Εισαγωγή προϊόντος

Χαρακτηριστικά λειτουργίας

Διάγραμμα δομής

Τεχνικές παράμετροι

Χρήση κουτιού τοποθέτησης

Μέθοδος τοποθέτησης

Οδηγίες εγκατάστασης

Οδηγίες λειτουργίας

Προφυλάξεις

Διάγραμμα ηλεκτρικής αρχής

Καθαρισμός και συντήρηση

Έλεγχος και επίλυση προβλημάτων

Κανόνες ασφαλείας

Λειτουργία και συντήρηση

Μη επαγγελματίες ή μη εξουσιοδοτημένο προσωπικό δεν επιτρέπεται να επιδιορθώνει ή να τροποποιεί τη συσκευή.

Όταν το καλώδιο ρεύματος είναι φθαρμένο/μπλεγμένο ή η πρίζα είναι κατεστραμμένη, σταματήστε αμέσως τη χρήση, καθώς το καλώδιο ρεύματος θα πρέπει να αντικατασταθεί από το αναγνωρισμένο τεχνικό σέρβις ή άλλο εξειδικευμένο άτομο.

Ο τύπος σύνδεσης καλωδίου τροφοδοσίας είναι τύπου Y, ο χρήστης δεν μπορεί να αποσυναρμολογήσει ή να αντικαταστήσει το καλώδιο ρεύματος.

Όταν η συσκευή βρίσκεται στην κανονική ή αδρανή θέση καθαρίστε με νωπό πανί. Για την αποφυγή πιτσιλίσματος με νερό, δεν θα πρέπει να καθαρίζεται κατευθείαν κάτω από την παροχή του νερού.

Χρησιμοποιήστε μόνο γειωμένη πρίζα, το συσκευή δεν μπορεί να τοποθετηθεί απευθείας κάτω από την πρίζα.

Απαγορεύεται τα παιδιά να εισάγουν μεταλλικό σύρμα ή άλλο ξένο σώμα σε οποιαδήποτε οπή στη συσκευή για την αποφυγή ηλεκτροπληξίας καθώς και ζημιάς στη συσκευή.
Μην χρησιμοποιείτε τη συσκευή κοντά σε εύφλεκτα και εκρηκτικά αντικείμενα ή σε παρόμοιο περιβάλλον. Οι θερμαντήρες πρέπει να φυλάσσονται μακριά από αντικείμενα με θερμική παραμόρφωση/ αποχρωματισμό/ φθορά. Μην τους χρησιμοποιείτε σε περιοχές με έντονη σκόνη.

Για την αποφυγή υπερθέρμανσης, απαγορεύεται αυστηρά να καλύπτετε τη συσκευή.
Μην χρησιμοποιείτε αντικείμενα για να φράξετε τους αεραγωγούς της συσκευής ή να συνδέσετε οτιδήποτε στην οπή εξαερισμού.

Απαγορεύεται η επέκταση του καλωδίου ρεύματος ή η χρήση του σε μια φορητή πρίζα.

Συνδέστε το καλώδιο ρεύματος, ελέγξτε εάν η ονομαστική τάση αυτού του προϊόντος ταιριάζει με την τάση στο σπίτι σας, εάν όχι, μην χρησιμοποιείτε τη συσκευή.

Καθαρίστε τη συσκευή με νωπό πανί ή ήπιο απορρυπαντικό ,μην χρησιμοποιείτε ισχυρούς διαλύτες ή ξεπλύνετε με νερό.

Μην βυθίζετε τη συσκευή σε νερό.

Περιβάλλον χρήσης

Αυτό το προϊόν είναι κατάλληλο για χρήση σε εσωτερικό χώρο, δεν πρέπει να χρησιμοποιείται σε εξωτερικούς χώρους. Απαγορεύεται να χρησιμοποιηθεί σε περιβάλλον με εύφλεκτο και εκρηκτικό αέριο. Η συσκευή θα πρέπει να τοποθετείται μακριά από πηγές θερμότητας, όπως σόμπες και να αποφεύγεται το άμεσο ηλιακό φως.

Εισαγωγή προϊόντος

Το προϊόν αυτό διαθέτει λειτουργίες μεταφοράς θερμότητας, μπορεί να αυξήσει γρήγορα την εσωτερική θερμοκρασία και είναι εξαιρετικά αθόρυβη, χωρίς φλόγα, ασφαλής, αποτελεσματική και με λειτουργία εξοικονόμησης ενέργειας.

Χαρακτηριστικά λειτουργίας

1.Η συσκευή θερμαίνεται γρήγορα, έτοιμη για χρήση
2.Προστασία ασφαλείας υπερθέρμανσης
3.Ρυθμιζόμενη θερμοκρασία 10-49°C
4.Τρεις τρόποι να επιλέξετε
5.Έξυπνος προγραμματισμός επτά (7) ημερών

Διάγραμμα δομής

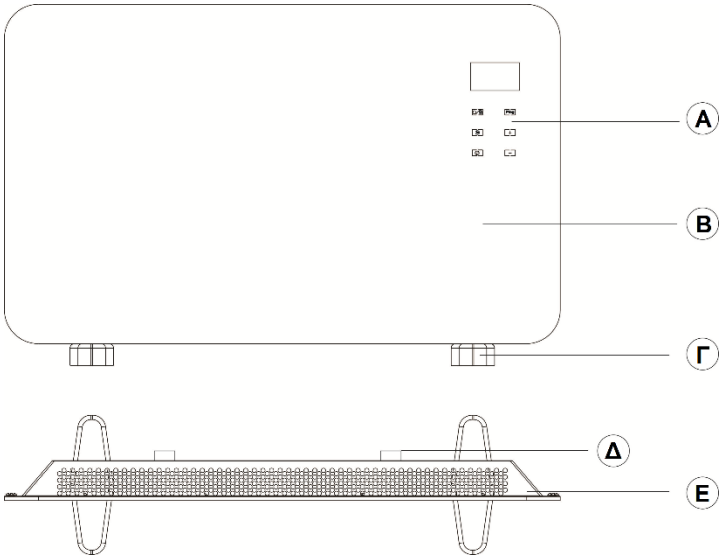

Α: Πίνακας επίδειξης
Β: Μπροστινό πάνελ
Γ: Πόδι
Δ: Επιτοίχια εξαρτήματα
Ε: Πίσω πλαίσιο

Τεχνικές Παράμετροι

Μοντέλο προϊόντος	PRPH-81025 / PRPH-81025	
Ονομαστική ηλεκτρική τάση	220-240 V AC	
Ονομαστική συχνότητα	50/60 Hz	
Ονομαστική ισχύς	1800-2000 W	

Εγκατάσταση βάσης

1. Αναποδογυρίστε το σώμα της συσκευής, αφαιρέστε τις τρεις βίδες ST4 * 12 και τα πόδια που παρέχονται με τη συσκευή.

2. Ευθυγραμμίστε τις οπές βίδας στα πόδια με τις οπές στήριξης στο κάτω μέρος της πίσω θήκης και στη συνέχεια, τοποθετήστε τις βίδες μέσω των κυκλικών οπών στα πόδια, σφίξτε τις βίδες.

3. Αφού ολοκληρωθεί η εγκατάσταση, γυρίστε το σώμα και στρέψτε το προς τα δεξιά, μπορείτε να το χρησιμοποιήσετε τώρα.

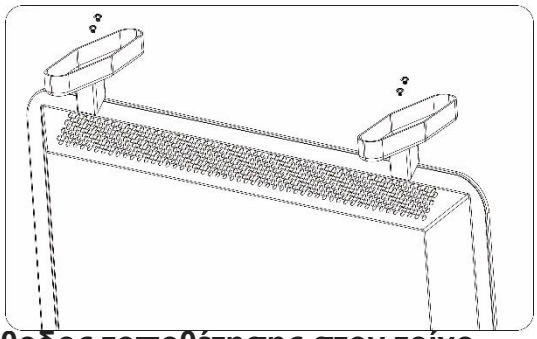

Μέθοδος τοποθέτησης στον τοίχο

Λάβετε υπόψη ότι η συσκευή αυτή πρέπει να εγκατασταθεί τουλάχιστον 15εκ από το δάπεδο και 50εκ από την οροφή.

Πραγματοποιήστε την ακόλουθη διαδικασία τοποθέτησης στον τοίχο

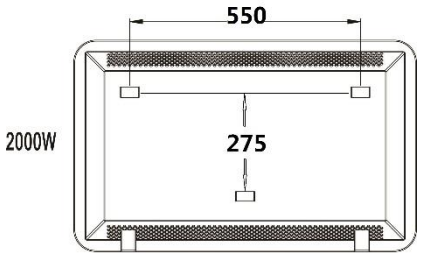

1. Τρυπήστε 2 οπές μοντέλο 2000W με απόσταση 550 χιλιοστών, μοντέλο 1500W με απόσταση
420 χιλιοστών)

2. Εισαγάγετε τις 2 παρεχόμενες άγκυρες (με διάμετρο 8 χιλιοστά και βάθος 40 χιλιοστά) στις οπές και στη συνέχεια, χρησιμοποιήστε ένα κατσαβίδι για να σφίξετε τις βίδες με άγκυρες, οι βίδες πρέπει να προεξέχουν 6 χιλιοστά από την κεφαλή αγκύρωσης, στο τέλος να κρεμάσετε το προϊόν στις οπές αγκίστρου στην πλάτη.

Σημείωση: Πριν από τη διάτρηση, βεβαιωθείτε ότι δεν υπάρχουν καλώδια ή άλλοι αγωγοί κάτω από τον τοίχο για να αποφύγετε ζημιές στους σωλήνες.

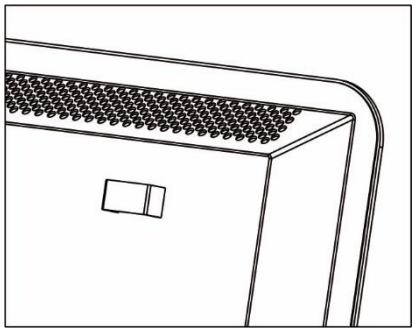

<u>Οδηγίες Λειτουργίας</u>

1. Πίνακας ελέγχου

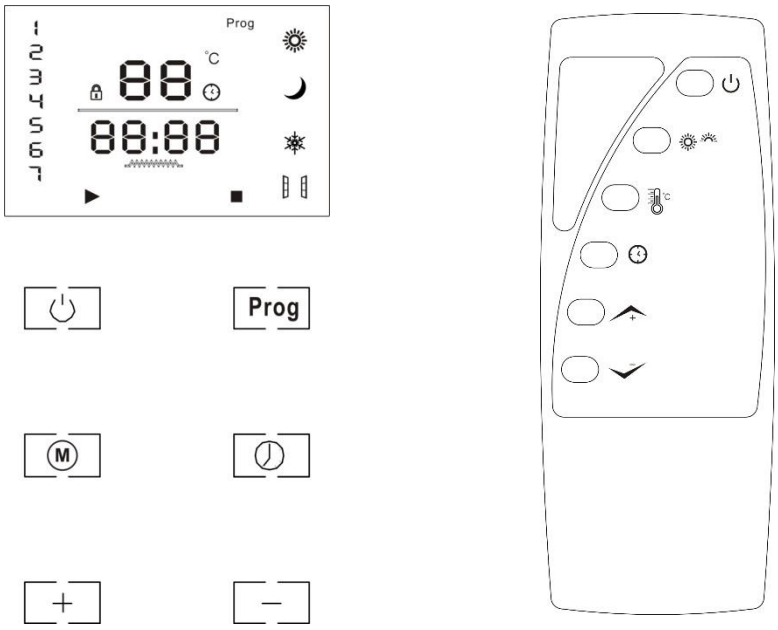

2. Οθόνη

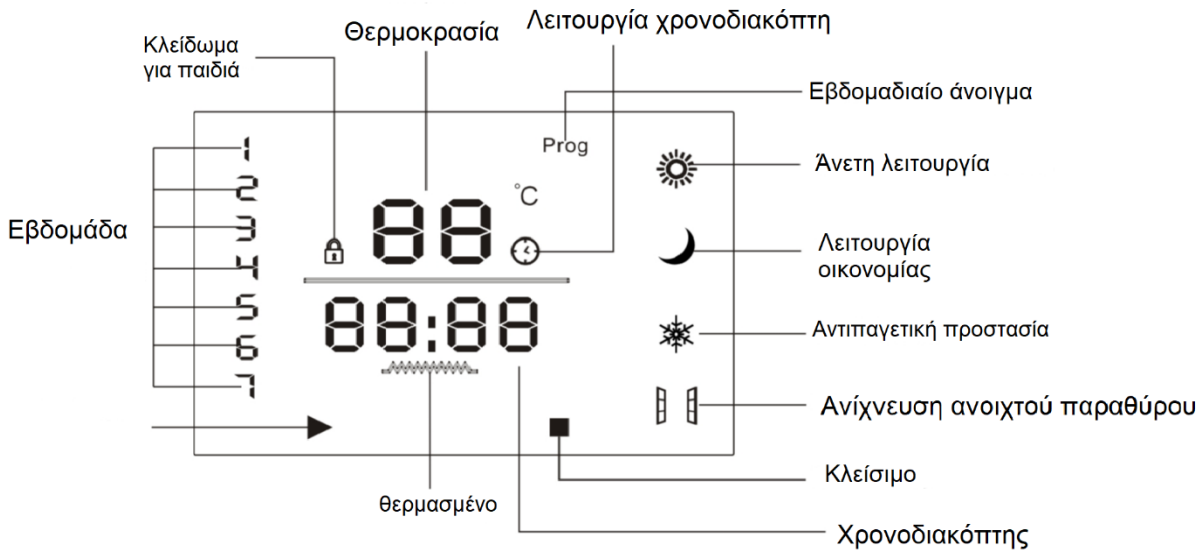

3. Οδηγίες χρήσης

Πρώτη χρήση

Η θερμάστρα συνδέεται με την παροχή του ρεύματος και ανάβει ο διακόπτης λειτουργίας. Μετά την ενεργοποίηση του διακόπτη τροφοδοσίας, εκδίδεται ένας ήχος «πτώσης», που δείχνει ότι το τροφοδοτικό είναι συνδεδεμένο και δεν υπάρχει ένδειξη στον οθόνη. Πατήστε «⏻» για να ενεργοποιήσετε τη θερμάστρα και μετά πατήστε «Ⓜ» για ένδειξη ως:

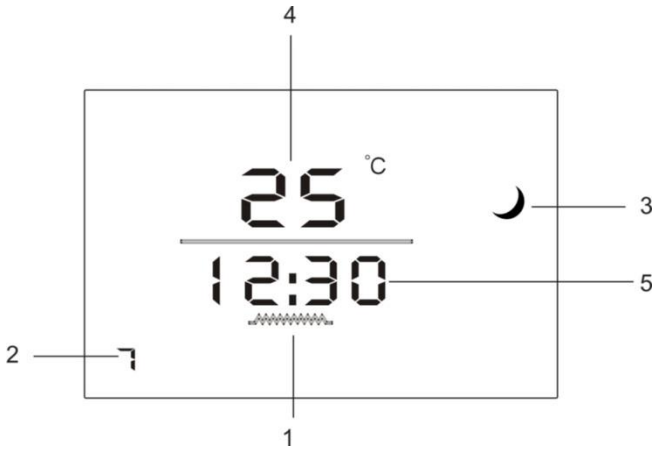

1.Θερμαντικό 2.Εβδομάδα 3.Λειτουργία 4.Θερμοκρασία δωματίου 5.Ώρα

Η προεπιλεγμένη ώρα του συστήματος είναι 12:30 Κυριακή και η θερμοκρασία ορίζεται στους 25°C.

2.Εάν θέλετε να αλλάξετε τη λειτουργία, πατήστε ξανά «Ⓜ», μπορείτε να επιλέξετε διαφορετικούς τρόπους: άνετη λειτουργία, οικονομίας και αντιπαγετική λειτουργία. Κάθε φορά που πατάτε το πλήκτρο «Ⓜ», αλλάζει μία φορά και επαναλαμβάνει με τη σειρά, πατήστε «Ⓜ» για 3 δευτερόλεπτα για να ενεργοποιήσετε τη λειτουργία παραθύρου. Σε αυτή τη λειτουργία, όταν η θερμοκρασία περιβάλλοντος σημειώσει πτώση 5 βαθμών μέσα σε 10 λεπτά, θεωρείται ότι ο χρήστης έχει ανοίξει το παράθυρο και ο θερμαντήρας θα σταματήσει τη θέρμανση και θα εισέλθει σε κατάσταση αναμονής.

3.Πατήστε το κουμπί «⏲» για να ενεργοποιήσετε τη λειτουργία χρονισμού. Για πρώτη φορά εμφανίζεται το «00:00». Πατήστε «⏲» άλλη μία φορά, η ένδειξη «01:00» για να υποδείξετε τον χρόνο μίας ώρας. Συνεχίστε αντίστοιχα την ένδειξη ως «02:00». Πατήστε άλλη μια φορά για να κλείσετε όταν εμφανιστεί η ένδειξη «24:00», πατήστε το «⏲» για 3 δευτερόλεπτα για ρυθμίσετε την τρέχουσα ώρα. Όταν είναι ενεργοποιημένη η ώρα, η προεπιλεγμένη είναι 12:30. Μπορεί να ρυθμιστεί σύμφωνα με την πραγματική ώρα. Μετά το πρώτο παρατεταμένο πάτημα 3 δευτερολέπτων, ο αριθμός των ωρών αρχίζει να αναβοσβήνει, υποδεικνύοντας ότι μπορεί να ρυθμιστεί η τρέχουσα ώρα. Μπορείτε να ρυθμίσετε την ώρα πατώντας το πλήκτρο «+» ή «−» να πατήσετε ξανά το πλήκτρο «⏲» για 3 δευτερόλεπτα και ο αριθμός στα λεπτά αρχίζει να αναβοσβήνει, υποδεικνύοντας ότι μπορεί να ρυθμιστεί η τρέχουσα ώρα. Πατήστε το πλήκτρο «+» ή «−» για να

ρυθμίσετε τα λεπτά. Πατήστε ξανά το πλήκτρο «⏲» για 3 δευτερόλεπτα για να ρυθμίσετε την εβδομάδα. Μετά τη ρύθμιση, περιμένετε 5 δευτερόλεπτα για έξοδο.

4. Εάν θέλετε να ρυθμίσετε τη θερμοκρασία, πατήστε τα πλήκτρα «+» ή «−», η θερμοκρασία ρύθμισης εκκίνησης θερμαντήρα είναι 25 ° C από προεπιλογή, κάθε φορά που πατάτε αύξηση ή μείωση 1 ° C, το εύρος ρύθμισης θερμοκρασίας είναι: 10-49 °. Μετά τη ρύθμιση, περιμένετε 5 δευτερόλεπτα για να εμφανιστεί η τρέχουσα θερμοκρασία περιβάλλοντος.

Όταν η λειτουργία προστασίας από παγετό είναι ενεργοποιημένη, και η θερμοκρασία περιβάλλοντος ανιχνευθεί ότι είναι μικρότερη από 5 ° C, ο θερμαντήρας ενεργοποιεί αυτόματα τη θέρμανση χαμηλής ταχύτητας έως ότου η θερμοκρασία περιβάλλοντος απενεργοποιηθεί και θερμανθεί όταν είναι μεγαλύτερη από ή ίση με 9 ° C, επιστρέφοντας σε κατάσταση αναμονής.

Λειτουργία κλειδώματος παιδιών: Πατήστε ταυτόχρονα τα πλήκτρα «+» και «−» για 3 δευτερόλεπτα. Το « 🔒 » στην οθόνη δείχνει ότι το κλείδωμα παιδιού είναι ενεργοποιημένο και όλες οι λειτουργίες στον πίνακα λειτουργίας θα αποτύχουν. Εάν θέλετε να ακυρώσετε το κλείδωμα για παιδιά, πατήστε « +» και «−» για 3 δευτερόλεπτα. Η οθόνη « 🔒 » στην οθόνη σβήνει και ο πίνακας λειτουργίας επιστρέφει στην κανονική λειτουργία.

Όλες οι παραπάνω λειτουργίες 1-4 εκτελούνται όταν η εβδομαδιαία λειτουργία χρονισμού είναι απενεργοποιημένη.

5.Εβδομαδιαίο άνοιγμα και ρύθμιση λειτουργίας

5.1 Πατήστε παρατεταμένα το «Prog» για 3 δευτερόλεπτα για να ενεργοποιήσετε τη λειτουργία εβδομαδιαίου χρονισμού, η ένδειξη «Prog» στην οθόνη θα ανάψει, στη λειτουργία εβδομαδιαίου χρονισμού.

5.2 Στην εβδομαδιαία λειτουργία, πατήστε το κουμπί «⏲» μία φορά και ο αριθμός "1" της εβδομάδας που εμφανίζεται στην οθόνη θα αρχίσει να αναβοσβήνει. Πατήστε το κουμπί «+» ή «−» για να ρυθμίσετε την εβδομάδα. Ο αριθμός 1-7 δείχνει Δευτέρα έως Κυριακή. Αφού ορίσετε μια καλή εβδομάδα, πατήστε ξανά το πλήκτρο «⏲», ο αριθμός της οθόνης περιόδου αρχίζει να αναβοσβήνει, μπορείτε να πατήσετε το πλήκτρο «+» ή «−» για να ορίσετε τη χρονική περίοδο, μια ημέρα μπορεί να ορίσει 6 χρονικές περιόδους. Πατήστε ξανά το πλήκτρο «⏲» για να δείξετε ότι ο αριθμός των ωρών αρχίζει να αναβοσβήνει και το « ▶ » ανάβει, υποδεικνύοντας ότι ο χρόνος για τη ρύθμιση της έναρξης της θέρμανσης μπορεί να ρυθμιστεί πατώντας το πλήκτρο «+» ή «−». Πατήστε ξανά το πλήκτρο «⏲» για να δείξετε ότι ο αριθμός των λεπτών αρχίζει να αναβοσβήνει. Πατήστε το πλήκτρο «+» ή «−» για να ρυθμίσετε το λεπτό. Πατήστε ξανά το κουμπί « ■ », ο αριθμός των ωρών αναβοσβήνει ξανά, ταυτόχρονα ανάβει τη ρύθμιση ώρας για απενεργοποίηση, Πατήστε το κουμπί «+» ή «−» για να ρυθμίσετε την ώρα. Πατήστε ξανά το πλήκτρο «⏲» για

να δείξετε ότι ο αριθμός των λεπτών αρχίζει να αναβοσβήνει. Πατήστε το πλήκτρο «[+]» ή «[−]» για να ρυθμίσετε το λεπτό. Πατήστε ξανά το κουμπί « [⏻]», ο αριθμός εμφάνισης θερμοκρασίας αρχίζει να αναβοσβήνει, η θερμοκρασία μπορεί να ρυθμιστεί κατά τη διάρκεια αυτής της χρονικής περιόδου, όταν η θερμοκρασία περιβάλλοντος είναι μεγαλύτερη ή ίση με αυτήν τη ρυθμισμένη θερμοκρασία, ο θερμαντήρας θα απενεργοποιήσει τη λειτουργία θέρμανσης, σε κατάσταση αναμονής.

5.3 Μετά τη ρύθμιση της Δευτέρας, επαναλάβετε τη λειτουργία 5.2 για να ενεργοποιήσετε ή να απενεργοποιήσετε τη θερμάστρα για όλες τις χρονικές περιόδους εντός μίας εβδομάδας. Μπορούν να ρυθμιστούν συνολικά 42 χρονικές περίοδοι για 7 ημέρες για να ρυθμιστεί ο θερμαντήρας είτε να θερμανθεί είτε να απενεργοποιηθεί.

5.4 Εβδομαδιαία λειτουργία χρονισμού, πρέπει πρώτα να ορίσετε την τρέχουσα ώρα, για παράδειγμα, σήμερα είναι Τετάρτη 3, η ώρα είναι 08:30, τότε πρέπει πρώτα να ορίσετε την Τετάρτη και μετά να ορίσετε την ώρα σύμφωνα με την ολοκλήρωση της λειτουργίας 3. Αφού ολοκληρωθεί η ρύθμιση, ο θερμαντήρας θα λειτουργεί σε εβδομαδιαία λειτουργία σύμφωνα με την καθορισμένη χρονική περίοδο.

5.5 Χωρίς διακοπή της τροφοδοσίας, όλες οι παραπάνω ρυθμίσεις θα αποθηκευτούν χωρίς επαναλαμβανόμενες ρυθμίσεις.

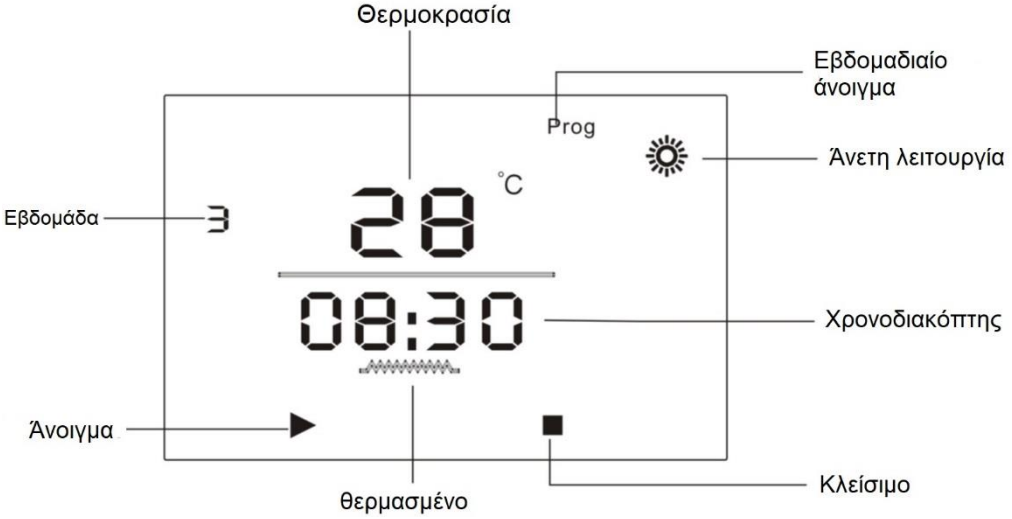

Λειτουργία τηλεχειριστηρίου

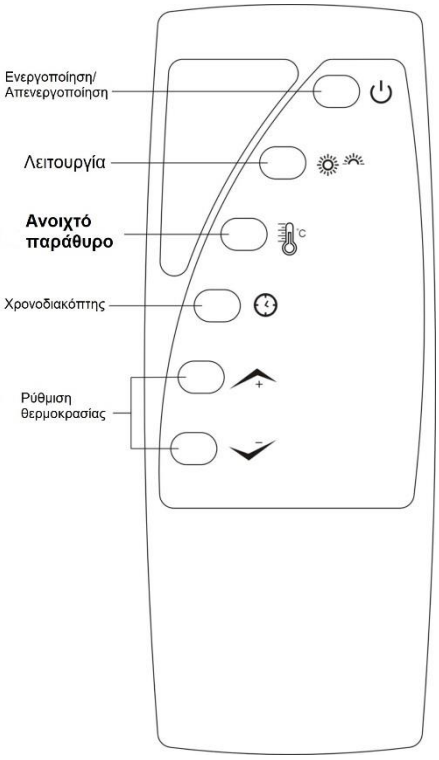

1. Το τηλεχειριστήριο χρησιμοποιείται μόνο σε κανονική λειτουργία

2. Κλειδί, ενεργοποιήστε ή απενεργοποιήστε τη θερμάστρα

3. Πλήκτρο, εναλλαγή της λειτουργίας, όπως το πλήκτρο «».

4. Πλήκτρο, πλήκτρο λειτουργίας ανοιχτού παραθύρου.

5. Κλειδί, ενεργοποιήστε ή απενεργοποιήστε τακτικά και ρυθμίστε το χρονικό διάστημα, όπως το πλήκτρο «».

6. Και το πλήκτρο , προσαρμόστε τη θερμοκρασία ρύθμισης, αυξήστε ή μειώστε κατά 1 ° C ανά πάτημα.

<u>Προφυλάξεις</u>

1. Διαβάστε το εγχειρίδιο προϊόντος πριν χρησιμοποιήσετε τη θερμάστρα και ακολουθήστε τις οδηγίες σε αυτό το εγχειρίδιο.

2. Κατά τη χρήση του θερμαντήρα, πρέπει να τοποθετείται σταθερά, μην αναποδογυρίζετε και μην γέρνετε τη συσκευή κατά τη χρήση.

3. Μη χρησιμοποιείτε το μηχάνημα κοντά σε εύφλεκτα και εκρηκτικά αντικείμενα ή σε παρόμοιο περιβάλλον. Οι θερμαντήρες πρέπει να φυλάσσονται μακριά από αντικείμενα με θερμική παραμόρφωση / αποχρωματισμό / φθορά. Μην το χρησιμοποιείτε σε περιοχές με έντονη σκόνη.

4. Απαγορεύεται η χρήση της θερμάστρας σε ένα μέρος όπου ένα κρεμαστό αντικείμενο είναι εύκολο να πέσει και απαγορεύεται η χρήση του θερμαντήρα σε ένα μέρος υπό σοκ ή με ασταθή τοποθέτηση.

5. Απαγορεύεται η κάλυψη του θερμαντήρα όταν χρησιμοποιείται: Απαγορεύεται αυστηρά η χρήση αντικειμένων για να μπλοκάρει την είσοδο αέρα ή την έξοδο του θερμαντήρα, μην βάζετε κανένα υλικό μέσα στο μηχάνημα μέσα από την οπή του σώματος. Απαγορεύεται αυστηρά η εισαγωγή καλωδίων ή άλλων ξένων αντικειμένων σε τυχόν τρύπες στο μηχάνημα για την αποφυγή ηλεκτροπληξίας.

6. Μη χρησιμοποιείτε τη θερμάστρα γύρω από την πισίνα.

7. Κατά τη χρήση του θερμαντήρα, το καλώδιο τροφοδοσίας πρέπει να τοποθετείται στο πίσω μέρος του αμαξώματος, τοποθετώντας μπροστά από το σώμα θα το κάνει υπερθέρμανση ή ζημιά, ή ακόμη και να προκαλέσει ατύχημα ασφαλείας.

8. Απαγορεύεται η απευθείας σύνδεση ή αποσύνδεση του καλωδίου τροφοδοσίας για ενεργοποίηση και απενεργοποίηση της συσκευής.

9. Για κρυφή χρήση αυτού του θερμαντήρα ως εξοπλισμός συντήρησης θερμότητας για ζώα και φυτά.

10. Μην συνδέετε άλλες ηλεκτρικές συσκευές υψηλής ισχύος στην ίδια πρίζα. Ο θερμαντήρας δεν πρέπει να βρίσκεται ακριβώς κάτω από μια πρίζα.

11. Τα παιδιά, οι ηλικιωμένοι ή οι ασθενείς που δεν έχουν την ικανότητα να φροντίζουν τον εαυτό τους πρέπει να φροντίζονται όταν είναι χωρίς επίβλεψη και οι θερμαντήρες πρέπει να σβήνουν όταν δεν παρακολουθούνται.

12. Μην τραβάτε το καλώδιο ρεύματος απευθείας για να μετακινήσετε τη συσκευή.

13. Εάν ο θερμαντήρας αποτύχει, κλείστε τον αμέσως και αποσυνδέστε το καλώδιο τροφοδοσίας, στείλτε το στο πλησιέστερο κέντρο σέρβις για επαγγελματική επισκευή.

14. Εάν το καλώδιο τροφοδοσίας είναι κατεστραμμένο, χρησιμοποιήστε μόνο τον ίδιο τύπο καλωδίου ρεύματος με το πρωτότυπο για αντικατάσταση. Το

καλώδιο τροφοδοσίας πρέπει να αντικατασταθεί από τον κατασκευαστή ή τον εξουσιοδοτημένο αντιπρόσωπό του.

Καθαρισμός και συντήρηση

1. Πριν από τον καθαρισμό και τη συντήρηση, αποσυνδέστε πρώτα το καλώδιο τροφοδοσίας, αποσυνδέστε το ρεύμα, αφήστε τη μονάδα να κρυώσει για 10 λεπτά πριν από τον καθαρισμό.

2. Μην ξεπλύνετε το σώμα της συσκευής με νερό, σκουπίστε ελαφρά με ένα μαλακό πανί που περιέχει μια μικρή ποσότητα ουδέτερου απορρυπαντικού και μετά σκουπίστε το. Μην χρησιμοποιείτε διαλύτες όπως βενζίνη.

3. Μετά τον καθαρισμό και τη συντήρηση περιμένετε έως ότου η συσκευή στεγνώσει πλήρως πριν από τη χρήση ή τη σύνδεση με το ρεύμα.

4. Αποσυνδέστε το φις από την πρίζα όταν δεν το χρησιμοποιείτε, για να αποφύγετε τη σκόνη να καλύψετε τη συσκευή με πλαστική σακούλα. Είναι καλύτερο να χρησιμοποιήσετε τις γνήσιες σακούλες συσκευασίας για να αποθηκεύσετε τη μονάδα σε ξηρό μέρος.

.

ERP

Απαιτήσεις πληροφόρησης για ηλεκτρικούς τοπικούς θερμαντήρες χώρου

Χαρακτηριστικό	Σύμβολο	Αριθμητική Τιμή	Μονάδα		Μοντέλο: PRPH-81025 / PRPH-81026	Μονάδα
Θερμική Ισχύς					**Είδος θερμικής ισχύος μόνο στη περίπτωση των ηλεκτρικών τοπικών θερμοσυσσωρευτών**	
Ονομαστική θερμική ισχύς	P_{nom}	1,8 - 2	KW		Χειροκίνητος ρυθμιστής θερμικού φορτίου με ενσωματωμένο θερμοστάτη	Δεν εφαρμόζεται
Ελάχιστη θερμική ισχύς (ενδεικτική)	P_{min}	1,0	KW		Χειροκίνητος ρυθμιστής θερμικού φορτίου με ανάδραση θερμοκρασίας δωματίου και/ή θερμοκρασίας εξωτερικού χώρου	Δεν εφαρμόζεται
Μέγιστη συνεχής θερμική ισχύς	$P_{max,c}$	2,0	KW		Ηλεκτρικός ρυθμιστής θερμικού φορτίου με ανάδραση θερμοκρασίας δωματίου ή/και θερμοκρασίας εξωτερικού χώρου	Δεν εφαρμόζεται
Βοηθητική κατανάλωση ηλεκτρικής ενέργειας					Παραγωγή θερμότητας υποβοηθούμενη από ανεμιστήρα	Δεν εφαρμόζεται
Στην ονομαστική θερμική ισχύ	el_{max}	0	KW		**Είδος θερμικής ισχύος/ ρυθμιστής θερμοκρασίας δωματίου (να επιλεχθεί μια δυνατότητα)**	
Στην ελάχιστη θερμική ισχύ	el_{min}	0	KW		μονοβάθμια θερμική ισχύς και χωρίς ρυθμιστή θερμοκρασίας δωματίου	[όχι]

Σε κατανάλωση αναμονής	el_{SB}	0,0045	W		Δύο ή περισσότερες χειροκίνητες βαθμίδες χωρίς ρυθμιστή θερμοκρασίας δωματίου	[όχι]
					Με μηχανικό θερμοστατικό ρυθμιστή θερμοκρασίας δωματίου	[ναι]
					Με ηλεκτρονικό ρυθμιστή θερμοκρασίας δωματίου	[όχι]
					Με ηλεκτρονικό ρυθμιστή θερμοκρασίας δωματίου και χρονοδιακόπτη ημέρας	[ναι]
					Με ηλεκτρονικό ρυθμιστή θερμοκρασίας δωματίου και χρονοδιακόπτη εβδομάδας	[όχι]
					Άλλες δυνατότητες ρύθμισης (επιτρέπονται πολλές επιλογές)	
					Ρύθμιση θερμοκρασίας δωματίου με ανιχνευτή παρουσίας	[όχι]
					Ρύθμιση θερμοκρασίας δωματίου με ανιχνευτή ανοιχτού παραθύρου	[ναι]
					Με δυνατότητα ρύθμισης εξ αποστάσεως	[όχι]
					Με ρυθμιστή προσαρμοζόμενης εκκίνησης	[όχι]
					Με περιορισμό διάρκειας λειτουργείας	[ναι]
					Με αισθητήρα θερμομέτρου μελανής σφαίρας	[όχι]
Στοιχεία επικοινωνίας	BUY WAY A.E Αριστοτέλους 103,13674 Αχαρναί					

CE

Το προϊόν αυτό είναι κατασκευασμένο σε πλήρη συμμόρφωση με τις ισχύουσες οδηγίες της Ευρωπαϊκής Ένωσης που διέπουν ηλεκτρικές συσκευές αυτού του τύπου.

Προστασία του περιβάλλοντος

Εάν κάποια μέρα διαπιστώσετε ότι η συσκευή σας χρειάζεται αντικατάσταση ή δεν σας χρησιμεύει πλέον, σκεφτείτε την προστασία του περιβάλλοντος:

1) Μην πετάξετε την συσκευή σας μαζί με τα υπόλοιπα αστικά απόβλητα (αυτή είναι και η σημασία του αναγραφόμενου συμβόλου ανακύκλωσης).
2) Απευθυνθείτε στην Δημοτική Αρχή σας για να σας υποδείξει τα σημεία διάθεσης της συσκευής σας για ανακύκλωση.
3) Διαθέτοντας την άχρηστη πλέον συσκευή σας στα σωστά σημεία ανακύκλωσης βοηθάτε στην προστασία του περιβάλλοντος καθώς και στην εκμετάλλευση εκ νέου των υλικών της συσκευής σας.
4) Οι ηλεκτρικές συσκευές λόγω των υλικών κατασκευής τους εάν δεν διατεθούν σωστά μπορεί να έχουν άσχημες επιπτώσεις στο περιβάλλον και κατ' επέκταση στην υγεία μας.

Με την εγγύηση της:

BUY WAY A.E.
Αριστοτέλους 103
13674 Αχαρναί
Αθήνα, Ελλάδα
Τηλ.: +30 210-2464214
www.buyway.gr

Copy protected with Online-PDF-No-Copy.com